Główny rozłącznik izolacyjny	-	-
Ogranicznik przepięć TN-S, klasy C < 1,5kV	-	-
Kontrola obecności napięcia lampka sygnalizacyjna trójfazowa (diody LED)	-	-
Rezerwa miejsca	-	-

Oświetlenie ewak.	OE1	0,5kW
Oświetlenie ewak.	OE1	0,5kW
Oświetlenie	O1	0,3kW
Oświetlenie	O2	0,3kW
Oświetlenie	O3	0,2kW
Oświetlenie	O4	1,0kW
Oświetlenie	O5	0,2kW
Oświetlenie	O6	0,6kW
Oświetlenie	O7	0,6kW
Oświetlenie	O8	0,2kW
Oświetlenie	O9	0,3kW
Oświetlenie	O10	0,6kW
Oświetlenie	O11	1,2kW
Oświetlenie	O12	0,8kW
Oświetlenie zewnętrzne	OZ1	0,2kW
rezerwa miejsca		
rezerwa miejsca		
Gniazda wtykowe ogólne	G1	1,0kW
Gniazda wtykowe ogólne	G2	1,0kW
Gniazda wtykowe ogólne	G3	1,0kW
Gniazda wtykowe ogólne	G4	1,0kW
Gniazda wtykowe ogólne	G5	1,0kW
Gniazda wtykowe ogólne	G6	1,0kW
Gniazda wtykowe ogólne	G7	1,0kW
Gniazda wtykowe ogólne	G8	1,0kW
Gniazda wtykowe ogólne	G9	1,0kW
Gniazda wtykowe ogólne	G10	1,0kW
Gniazda wtykowe ogólne podgrzewacz wody	G11	1,5kW
Gniazda wtykowe ogólne podgrzewacz wody	G12	1,5kW
Gniazda wtykowe ogólne podgrzewacz wody	G13	2,0kW
Gniazda wtykowe ogólne podgrzewacz wody	G14	2,0kW
Gniazda wtykowe ogólne podgrzewacz wody	G15	1,5kW
Gniazda wtykowe ogólne podgrzewacz wody	G16	2,0kW
Gniazda wtykowe ogólne grzejnik elektryczny	G17	0,5kW
Gniazda wtykowe ogólne grzejnik elektryczny	G18	0,75kW
Gniazda wtykowe ogólne grzejnik elektryczny	G19	0,5kW
Gniazda wtykowe ogólne grzejnik elektryczny	G20	0,7kW
aggegat grzewczo-chłodniczy centrali C1	A1C1	0,6kW
aggegat grzewczo-chłodniczy centrali C1	A2C1	0,6kW
Szafki rozdzielaczy co	SR	0,5kW
Kaseta sygnalizacyjna instalacji alarmowej w toaletach dla niepełnosprawnych	KS	0,1kW

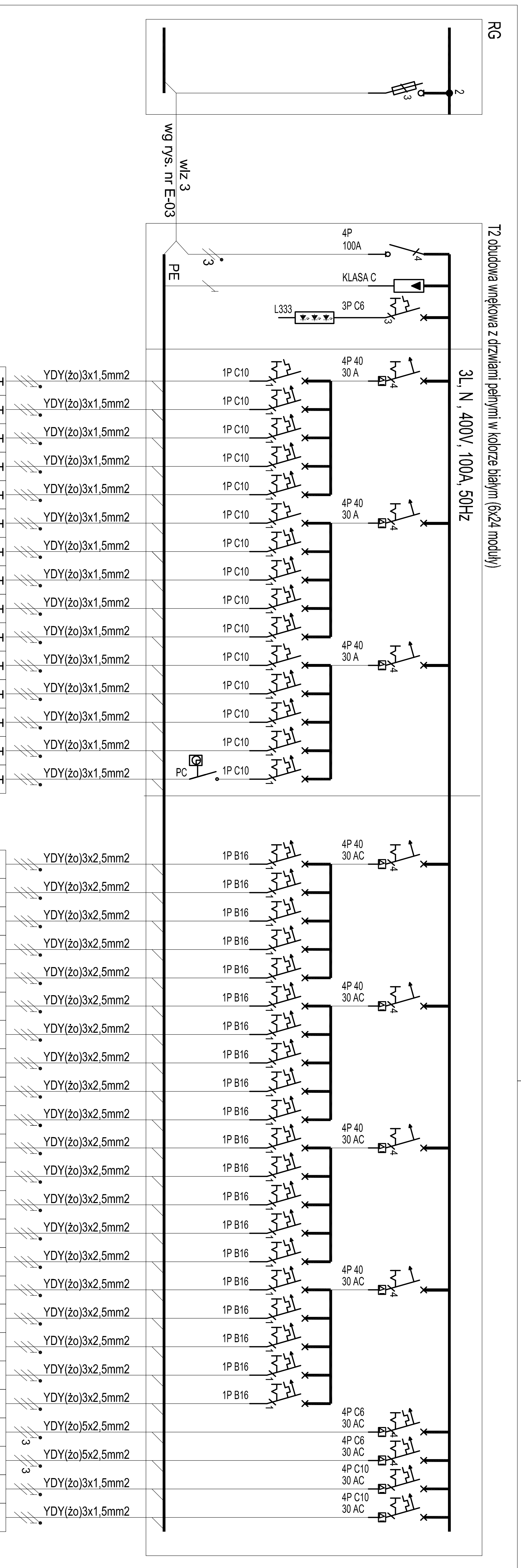

BILANS MOCY - T2:

Całkowita moc zainstalowana ΣPi=33kW

Całkowita moc zapotrzebowana ΣPz=16kW

UKŁAD SIECI: TN-S

DODATKOWA OCHRONA PRZECIWPORAŻENIOWA:

Samoczynne wyłączanie/wyłączniki różnicowoprądowe

główny projektant:

GÓRECK

dominik górecki pracownia architektury ślężna 205/8 53-112 wrocław +48 502 520 840 www.gorecki-arch.pl

DE PRACOWNIA

DE PRACOWNIA SZCZEPAN DEJNEK RYNEK 13 23-100 Bychawa tel. +48 500 162 555 e-mail. szczepan.dejnek@gmail.com NIP: 713-188-60-33 REGON: 060242653

projekt:

BUDYNEK PRZEDSZKOLA INTEGRACYJNEGO Z ODDZIAŁEM ŻŁOBKOWYM WRAZ ZAGOSPODAROWANIEM I UZBROJENIEM TERENU ORAZ DROGĄ GMINNĄ ŁĄCZĄCĄ UL. POWSTAŃCÓW WIELKOPOLSKICH Z UL. MACIEJA RATAJA LĄDEK-ZDRÓJ, UL. POWSTAŃCÓW WIELKOPOLSKICH NR EW. DZ. 262, 284, 285/11, 285/12, OBR. STARE MIASTO

inwestor

GMINA LĄDEK-ZDRÓJ
RYNEK 31
57-540 LĄDEK-ZDRÓJ

projektant	branża	podpis
mgr inż. arch. Jarosław Przybysz nr upr. 105/DOS/05	elektryczna	
sprawdzający	branża	podpis
mgr inż. arch. Jarosław Przybysz nr upr. 105/DOS/05	elektryczna	

PROJEKT WYKONAWCZY

Rysunek: SCHEMAT IDEOWY ROZDZIELNICY T2 — Skala: %

Rysunek nr: E-010 — Data: LIPIEC 2015