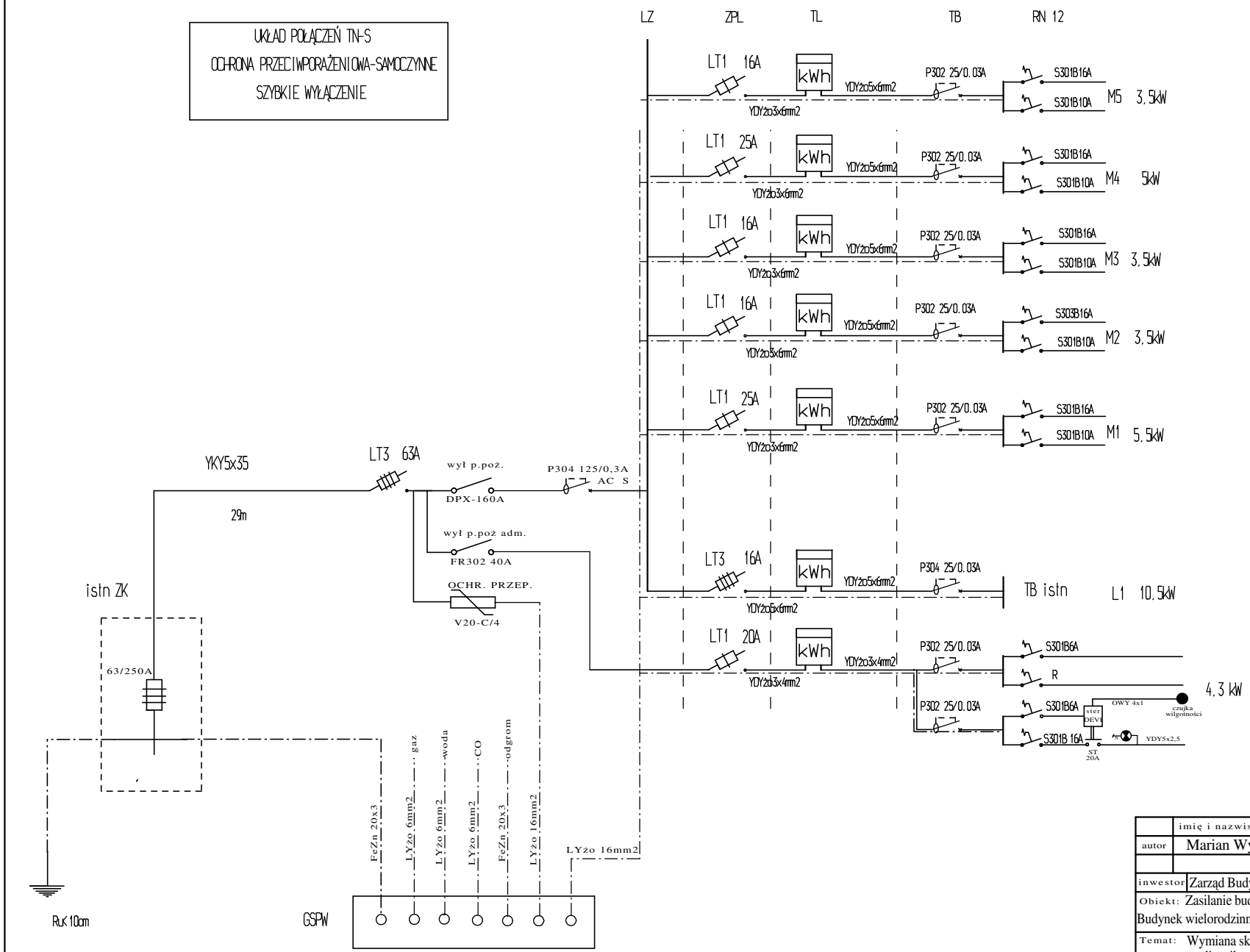

	imię i nazwisko	numer uprawnień	data	podpis
autor	Marian Wyszyński	129/92/Op	06.2010	
inwestor	Zarząd Budynków Komunalnych Lądek Zdrój			
Obiekt:	Zasilanie budynku w energię elektryczną Budynek wielorodzinny Lądek Zdrój ul. Rynek7			rysunek 1E
Temat:	Wymiana skrzynek licznikowych i wlz zalicznikowych - schemat ideowy			